Sonnenschein A500 / A512/140A

ENDÜSTRİYEL AKÜLER / SABİT TESİS

Sonnenschein A500 Serisinin aküleri, birçok farklı uygulama için yüksek kapasite sunar. Bu seri, dünya çapında birçok tesiste yirmi yıla aşkın bir süredir başarıyla kullanılmaktadır. A500 akülerinin başarısı, her türlü güç gereksinimine çözüm sağlayabilmek için geniş bir ürün yelpazesi bulunan üstün dryfit teknolojisinden gelmektedir.



Parça Numarası: NGA5120140HS0CA

UYGULAMALAR



ÖZELLİKLER

- Uzun ömürle birlikte yüksek enerji depolama kapasitesi
- Yükseltilmiş enerji yoğunluğu için tasarlanmış yüksek kaliteli kurşun kalsiyum alaşımlı kalın çelik plaka levhaları
- Elektroliz rekombinasyonu nedeniyle çok düşük gaz salınımı
- EUROBAT 2015 sınıflandırmasına göre: "10-12 yıl ömür beklentisi."
- Dahili deşarj oranı çok düşük olması nedeniyle şarj olmadan 20°C'de 2 yıla kadar raf ömrü.
- Üst düzey döngü ömrü
- IEC 60896-21/-22'ye uygun olarak hazırlanmıştır
- UL Sertifikası (Underwriter Labaratuvarı tarafından onaylı.)
- Demiryolu, kara, deniz ve hava taşımacılığı için herhangi bir kısıtlama yoktur. (IATA, DGR, madde A67)
- Avrupa'da ISO 9001 sertifikalı üretim tesislerimizde üretilmektedir.


Tasarım Ömrü 10 - 12 yıl Uzun Ömürlü


Blok akü


Grid Izgara plaka


Geri Dönüştürülebilir



VRLA Vana Ayarlı kurşun asit aküler


Derin deşarja karşı dayanıklılık


Bakım gerektirmeyen



EXIDE İLE GERİ DÖNÜŞÜM

Exide Teknolojisi daha iyi bir çevreye olan bağlılığından dolayı gurur duymaktadır. Kurşun asitli akülerin üretimi, dağıtımı ve geri dönüşümü için entegre bir yaklaşım, tüm ürünleri için güvenli ve sorumlu bir yaşam döngüsü sağlamak amacıyla geliştirilmiştir



BAS AKÜMÜLATÖR

TEKNİK ÖZELLİKLER VE VERİLER

Nominal voltaj	12 V
Float sarjı	2,3 V/C @ 20 °C
Kapasite	CP 10min 1,6V/C 20°C 3117W/Bloc CC 10h 1,8V/C 20°C 119Ah
Kısa devre akımı	3132 A (IEC60896-21/22)
İç Direnç	4,1 mΩ (IEC60896-21/22)

Kutupbaşı	A
Kutupbaşı Torku değeri	8 Nm
Kutu	PP (Polypropylene)
Sıcaklık aralığı	-40°C to 55°C
Ölçüler (l x b/w x h)	223 x 513 x 223 mm
Ağırlık	47 kg
Üretim yeri	Büdingen, Germany

SABİT GÜÇ DEŞARJI

W @ 20 °C	3 min	5 min	10 min	15 min	20 min	30 min	45 min	1 h	90 min
1,850 V/C	3674	3172	2549	2101	1755	1330	1040	839	647
1,800 V/C	4127	3631	2819	2246	1906	1424	1070	880	674
1,750 V/C	4647	3937	2912	2365	1995	1479	1096	904	689
1,700 V/C	4974	4211	2981	2440	2050	1513	1117	920	700
1,650 V/C	5316	4435	3060	2489	2087	1538	1133	934	709
1,600 V/C	5631	4606	3117	2522	2113	1555	1144	945	716

SABİT AKIM DEŞARJI

A @ 20 °C	5 min	10 min	15 min	20 min	30 min	1 h	2 h	3 h	5 h	8 h	10 h
1,850 V/C	275	220	178	151	118	75,1	45,7	32,5	21,3	14	11,5
1,800 V/C	315	244	198	166	128	79,7	47,7	33,8	22	14,5	11,9
1,750 V/C	357	264	211	176	133	82,3	48,9	34,5	22,3	14,8	12,2
1,700 V/C	397	282	222	183	137	84,1	49,9	35,1	22,6	15	12,2
1,650 V/C	423	294	229	189	141	85,4	50,3	35,4	22,6	15	12,2
1,600 V/C	452	303	235	193	143	86,3	50,6	35,4	22,6	15	12,2

Teknik Çizimler

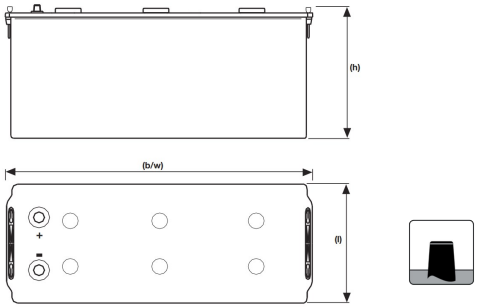

Float voltajı vs Sıcaklık

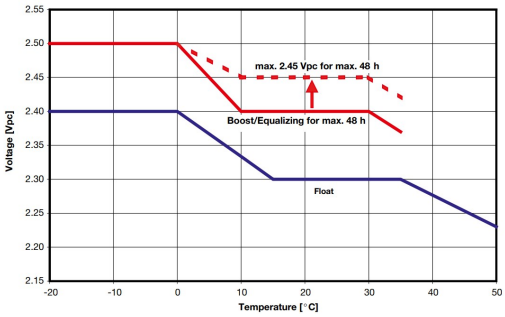

BAS AKÜMÜLATÖR

GNB INDUSTRIAL POWER
A Division of Exide Technologies

Sonnenschein