# Sonnenschein A500 / A512/40G6

## ENDÜSTRİYEL AKÜLER / SABİT TESİS

Sonnenschein A500 Serisinin aküleri, birçok farklı uygulama için yüksek kapasite sunar. Bu seri, dünya çapında birçok tesiste yirmi yıla aşkın bir süredir başarıyla kullanılmaktadır. A500 akülerinin başarısı, her türlü güç gereksinimine çözüm sağlayabilmek için geniş bir ürün yelpazesi bulunan üstün dryfit teknolojisinden gelmektedir.

**Parça Numarası: NGA5120040HS0BA**




## UYGULAMALAR



## ÖZELLİKLER

- Uzun ömürle birlikte yüksek enerji depolama kapasitesi
- Yükseltilmiş enerji yoğunluğu için tasarlanmış yüksek kaliteli kurşun kalsiyum alaşımlı kalın çelik plaka levhaları
- Elektroliz rekombinasyonu nedeniyle çok düşük gaz salınımı
- EUROBAT 2015 sınıflandırmasına göre: "10-12 yıl ömür beklentisi."
- Dahili deşarj oranı çok düşük olması nedeniyle şarj olmadan 20°C'de 2 yıla kadar raf ömrü.
- Üst düzey döngü ömrü
- IEC 60896-21/-22'ye uygun olarak hazırlanmıştır
- UL Sertifikası (Underwriter Labaratuvarı tarafından onaylı.)
- Demiryolu, kara, deniz ve hava taşımacılığı için herhangi bir kısıtlama yoktur. (IATA, DGR, madde A67)
- Avrupa'da ISO 9001 sertifikalı üretim tesislerimizde üretilmektedir.



Tasarım Ömrü 10 - 12 yıl Uzun Ömürlü



Blok akü



Grid Izgara plaka



Geri Dönüştürülebilir




VRLA Vana Ayarlı kurşun asit aküler



Derin deşarja karşı dayanıklılık



Bakım gerektirmeyen



**EXIDE İLE GERİ DÖNÜŞÜM**

Exide Teknolojisi daha iyi bir çevreye olan bağlılığından dolayı gurur duymaktadır. Kurşun asitli akülerin üretimi, dağıtımı ve geri dönüşümü için entegre bir yaklaşım, tüm ürünleri için güvenli ve sorumlu bir yaşam döngüsü sağlamak amacıyla geliştirilmiştir



BAS AKÜMÜLATÖR

## TEKNİK ÖZELLİKLER VE VERİLER

| | |
|---|---|
| **Nominal voltaj** | 12 V |
| **Float sarjı** | 2,3 V/C @ 20 °C |
| **Kapasite** | CP 10min 1,6V/C 20°C 923W/Bloc<br>CC 10h 1,8V/C 20°C 36Ah |
| **Kısa devre akımı** | 770 A (IEC60896-21/22) |
| **İç direnç** | 16,5 mΩ (IEC60896-21/22) |

| | |
|---|---|
| **Kutupbaşı** | G-M6 |
| **Kutupbaşı Torku değeri** | 6 Nm |
| **Kutu** | PP (Polypropylene) |
| **Sıcaklık Değeri** | -40°C to 55°C |
| **Ölçüler (l x b/w x h)** | 210 x 175 x 175 mm |
| **Ağırlık** | 14,2 kg |
| **Üretim yeri** | Büdingen, Germany |

## SABİT GÜÇ DEŞARJI

| W @ 20 °C | 3 min | 5 min | 10 min | 15 min | 20 min | 30 min | 45 min | 1 h | 90 min |
|---|---|---|---|---|---|---|---|---|---|
| 1,850 V/C | 958 | 848 | 703 | 578 | 490 | 395 | 300 | 243 | 178 |
| 1,800 V/C | 1092 | 1007 | 758 | 646 | 538 | 415 | 318 | 255 | 186 |
| 1,750 V/C | 1226 | 1074 | 822 | 691 | 569 | 432 | 326 | 261 | 189 |
| 1,700 V/C | 1391 | 1157 | 870 | 719 | 587 | 441 | 331 | 264 | 191 |
| 1,650 V/C | 1514 | 1235 | 902 | 729 | 597 | 446 | 333 | 265 | 192 |
| 1,600 V/C | 1577 | 1299 | 923 | 735 | 603 | 449 | 334 | 266 | 192 |

## SABİT AKIM DEŞARJI

| A @ 20 °C | 5 min | 10 min | 15 min | 20 min | 30 min | 1 h | 2 h | 3 h | 5 h | 8 h | 10 h |
|---|---|---|---|---|---|---|---|---|---|---|---|
| 1,850 V/C | 75 | 63 | 50 | 42 | 34 | 22 | 12 | 8,8 | 6,4 | 4,3 | 3,5 |
| 1,800 V/C | 86 | 69 | 57 | 47 | 36 | 23 | 13 | 9,2 | 6,7 | 4,4 | 3,6 |
| 1,750 V/C | 103 | 74 | 61 | 50 | 37 | 24 | 13 | 9,4 | 6,8 | 4,5 | 3,7 |
| 1,700 V/C | 115 | 79 | 64 | 52 | 38 | 24 | 13 | 9,5 | 6,8 | 4,5 | 3,7 |
| 1,650 V/C | 121 | 82 | 66 | 53 | 39 | 24 | 13 | 9,5 | 6,8 | 4,5 | 3,7 |
| 1,600 V/C | 127 | 85 | 67 | 54 | 39 | 24 | 13 | 9,5 | 6,8 | 4,5 | 3,7 |

## Teknik Çizimler

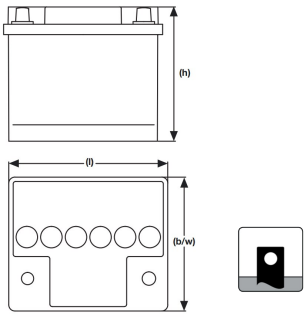


## Float voltajı vs Sıcaklık

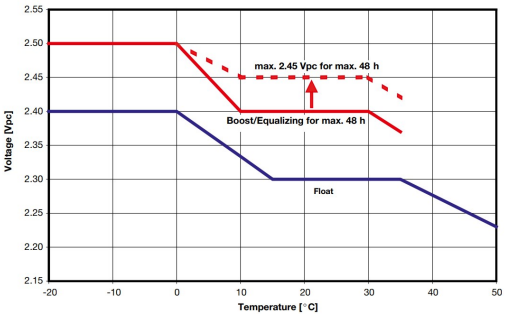


BAS AKÜMÜLATÖR

GNB INDUSTRIAL POWER
A Division of Exide Technologies



Sonnenschein