Sonnenschein A500 / A512/60A

ENDÜSTRİYEL AKÜLER / SABİT TESİS

Sonnenschein A500 Serisinin aküleri, birçok farklı uygulama için yüksek kapasite sunar. Bu seri, dünya çapında birçok tesiste yirmi yıla aşkın bir süredir başarıyla kullanılmaktadır. A500 akülerinin başarısı, her türlü güç gereksinimine çözüm sağlayabilmek için geniş bir ürün yelpazesi bulunan üstün dryfit teknolojisinden gelmektedir.

Parça Numarası: NGA5120060HS0CA



UYGULAMALAR



ÖZELLİKLER

- Uzun ömürle birlikte yüksek enerji depolama kapasitesi
- Yükseltilmiş enerji yoğunluğu için tasarlanmış yüksek kaliteli kurşun kalsiyum alaşımlı kalın çelik plaka levhaları
- Elektroliz rekombinasyonu nedeniyle çok düşük gaz salınımı
- EUROBAT 2015 sınıflandırmasına göre: "10-12 yıl ömür beklentisi."
  Dahili deşarj oranı çok düşük olması nedeniyle şarj olmadan
- 20°C'de 2 yıla kadar raf ömrü.
- Üst düzey döngü ömrü
- IEC 60896-21/-22'ye uygun olarak hazırlanmıştır
- UL Sertifikası (Underwriter Labaratuvarı tarafından onaylı.)
- Demiryolu, kara, deniz ve hava taşımacılığı için herhangi bir kısıtlama yoktur. (IATA, DGR, madde A67)
- Avrupa'da ISO 9001 sertifikalı üretim tesislerimizde üretilmektedir.


Tasarım Ömrü 10 - 12 yıl Uzun Ömürlü


Blok akü


Grid Izgara plaka


Geri Dönüştürülebilir



VRLA Vana Ayarlı kurşun asit aküler


Derin deşarja karşı dayanıklılık


Bakım gerektirmeyen



EXIDE İLE GERİ DÖNÜŞÜM

Exide Teknolojisi daha iyi bir çevreye olan bağlılığından dolayı gurur duymaktadır. Kurşun asitli akülerin üretimi, dağıtımı ve geri dönüşümü için entegre bir yaklaşım, tüm ürünleri için güvenli ve sorumlu bir yaşam döngüsü sağlamak amacıyla geliştirilmiştir



BAS AKÜMÜLATÖR

GNB INDUSTRIAL POWER
A Division of Exide Technologies

Sonnenschein

TEKNİK ÖZELLİKLER VE VERİLER

Nominal voltaj 12 V
Kısa devre akımı 936 A (IEC60896-21/22)
İç direnç 14 mΩ (IEC60896-21/22)

Kutupbaşı T	A
Kutupbaşı Torku değeri	8 Nm
Kutu	PP (Polypropylene)
Sıcaklık aralığı	-40°C to 55°C
Ölçüler (l x b/w x h)	278 x 175 x 190 mm
Ağırlık	20,8 kg
Üretim yeri	Büdingen, Germany

Teknik Çizimler

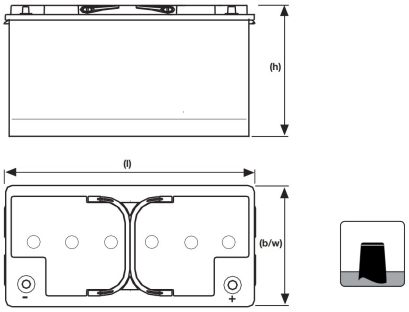

Float voltajı vs Sıcaklık

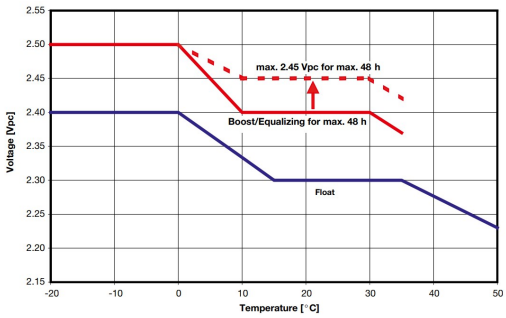

BAS AKÜMÜLATÖR

GNB INDUSTRIAL POWER
A Division of Exide Technologies

Sonnenschein