Sonnenschein A500 / A512/85A

ENDÜSTRİYEL AKÜLER / SABİT TESİS

Sonnenschein A500 Serisinin aküleri, birçok farklı uygulama için yüksek kapasite sunar. Bu seri, dünya çapında birçok tesiste yirmi yıla aşkın bir süredir başarıyla kullanılmaktadır. A500 akülerinin başarısı, her türlü güç gereksinimine çözüm sağlayabilmek için geniş bir ürün yelpazesi bulunan üstün dryfit teknolojisinden gelmektedir.

Parça Numarası: NGA5120085HS0CA



UYGULAMALAR



ÖZELLİKLER

- Uzun ömürle birlikte yüksek enerji depolama kapasitesi
- Yükseltilmiş enerji yoğunluğu için tasarlanmış yüksek kaliteli kurşun kalsiyum alaşımlı kalın çelik plaka levhaları
- Elektroliz rekombinasyonu nedeniyle çok düşük gaz salınımı
- EUROBAT 2015 sınıflandırmasına göre: "10-12 yıl ömür beklentisi."
- Dahili deşarj oranı çok düşük olması nedeniyle şarj olmadan 20°C'de 2 yıla kadar raf ömrü.
- Üst düzey döngü ömrü
- IEC 60896-21/-22'ye uygun olarak hazırlanmıştır
- UL Sertifikası (Underwriter Labaratuvarı tarafından onaylı.)
- Demiryolu, kara, deniz ve hava taşımacılığı için herhangi bir kısıtlama yoktur. (IATA, DGR, madde A67)
- Avrupa'da ISO 9001 sertifikalı üretim tesislerimizde üretilmektedir.



Tasarım Ömrü 10 - 12 yıl Uzun Ömürlü



Blok akü



Grid Izgara plaka



Geri Dönüştürülebilir



VRLA Vana Ayarlı kurşun asit aküler



Derin deşarja karşı dayanıklılık



Bakım gerektirmeyen



EXIDE İLE GERİ DÖNÜŞÜM

Exide Teknolojisi daha iyi bir çevreye olan bağlılığından dolayı gurur duymaktadır. Kurşun asitli akülerin üretimi, dağıtımı ve geri dönüşümü için entegre bir yaklaşım, tüm ürünleri için güvenli ve sorumlu bir yaşam döngüsü sağlamak amacıyla geliştirilmiştir.



BAS AKÜMÜLATÖR

GNB INDUSTRIAL POWER
A Division of Exide Technologies

Sonnenschein

TEKNİK ÖZELLİKLER VE VERİLER

Nominal voltaj	12 V
Float sarjı	2,3 V/C @ 20 °C
Kapasite	CP 10min 1,6V/C 20°C 2190W/Bloc CC 10h 1,8V/C 20°C 80Ah
Kısa devre akımı	1693 A (IEC60896-21/22)
İç direnç	7,4 mΩ (IEC60896-21/22)

Kutupbaşı	A
Kutupbaşı Torku değeri	8 Nm
Kutu	PP (Polypropylene)
Sıcaklık aralığı	-40°C to 55°C
Ölçüler (l x b/w x h)	330 x 171 x 236 mm
Ağırlık	29,2 kg
Üretim yeri	Büdingen, Germany

SABİT GÜÇ DEŞARJI

W @ 20 °C	3 min	5 min	10 min	15 min	20 min	30 min	45 min	1 h	90 min
1,850 V/C	1979	1802	1527	1310	1118	905	690	565	425
1,800 V/C	2279	2132	1684	1487	1245	970	740	600	447
1,750 V/C	2561	2292	1847	1557	1329	1018	768	621	460
1,700 V/C	2900	2486	1993	1607	1381	1045	786	634	469
1,650 V/C	3115	2719	2109	1663	1410	1060	797	642	474
1,600 V/C	3264	2923	2190	1700	1427	1069	804	648	477

SABİT AKIM DEŞARJI

A @ 20 °C	5 min	10 min	15 min	20 min	30 min	1 h	2 h	3 h	5 h	8 h	10 h
1,850 V/C	168	141	119	100	78	53	30	22	14,2	9,4	7,7
1,800 V/C	193	154	135	112	85	56	32	23	14,7	9,8	8
1,750 V/C	226	169	144	120	90	58	33	23	15	9,9	8,1
1,700 V/C	244	182	149	125	93	59	33	23	15,1	9,9	8,1
1,650 V/C	259	192	152	128	94	59	33	24	15,1	9,9	8,1
1,600 V/C	273	199	155	130	95	60	33	24	15,1	9,9	8,1

Teknik Çizimler

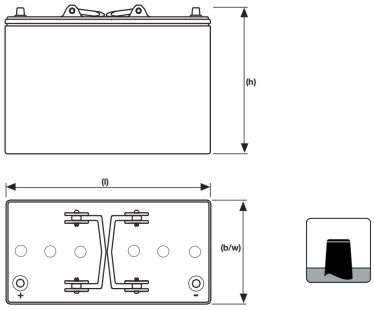

Float voltajı vs Sıcaklık

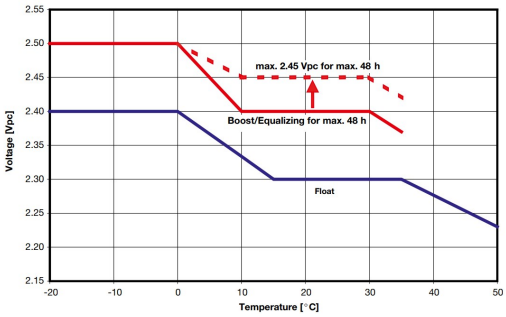

BAS AKÜMÜLATÖR

GNB INDUSTRIAL POWER
A Division of Exide Technologies

exide.com
A512/85A – NGA5120085HS0CA
30/05/2019 12:30:25

Sonnenschein